版数 REV.	年月日 DATE	DCN NO.	変更内容 DESCRIPTION	製図 DR.	担当 CHK.	査閲 APPD.	承認 APPD.
2	30.Mar.2006	059589	ADDED LOT NUMBER		Y.UMEMURA	—	G.Haga

図面番号(DRAWING NO.) SJ106061

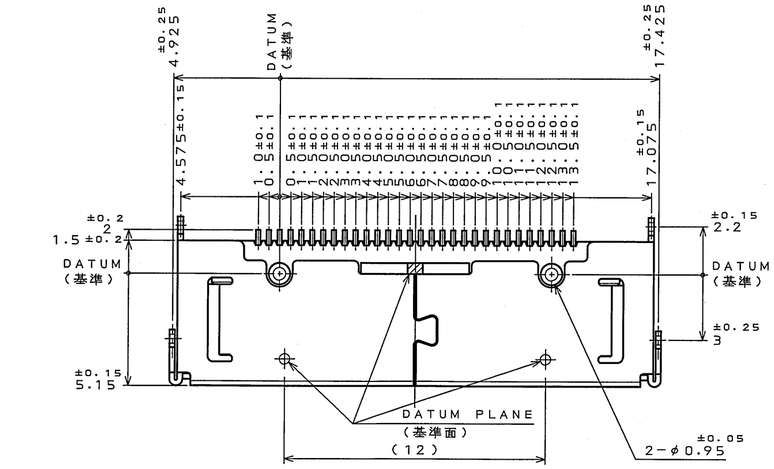

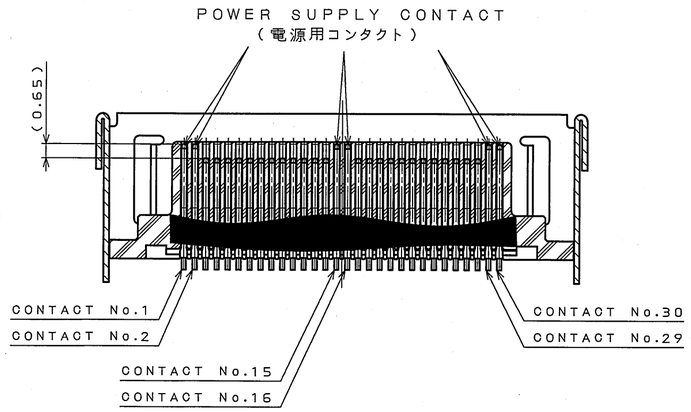

SECT. C−C

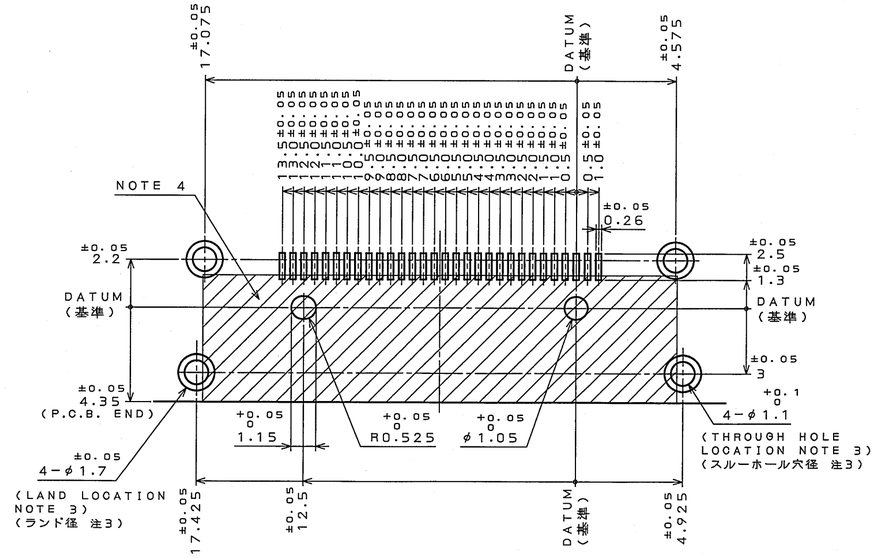

APPLICABLE P.C.B. DIMENSION(REF.)
適合基板寸法(参考)

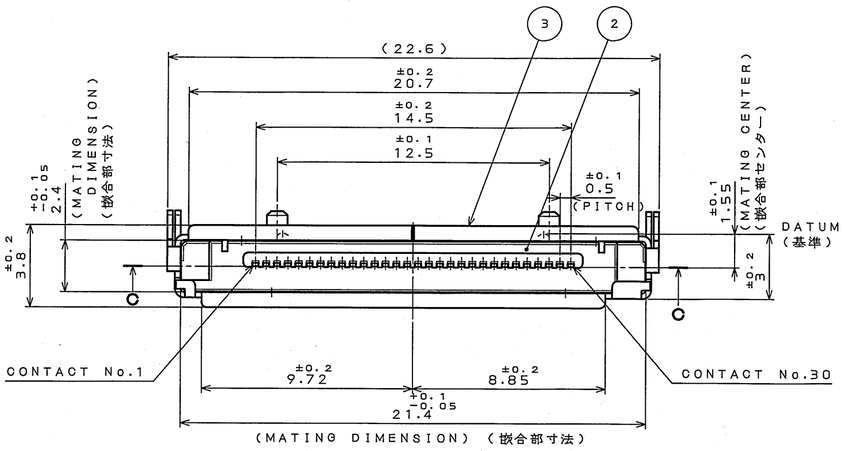

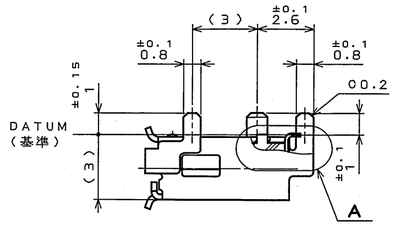

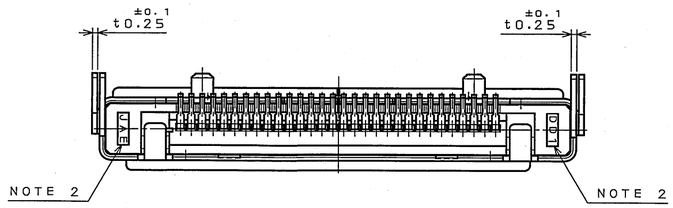

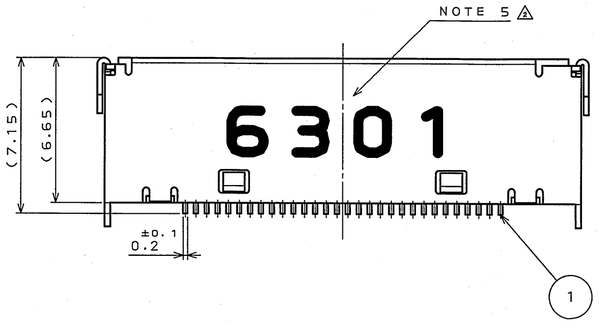

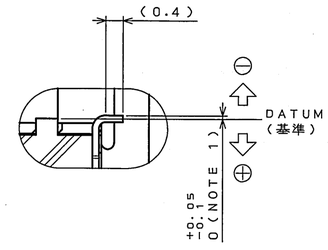

DETAIL A
(SCALE 10:1)

NOTE1. ⊕ AND ⊖ DENOTE ARE DIRECTION OF SMT TOLERANCE TERMINAL DIMENSION IS $0^{+0.05}_{-0.1}$, AND DEVIATION (DIMENSION BETWEEN MINUS VALUE & PLUS VALUE) SHALL BE 0.1 MAX.
2. COMPANY LOGO "JAE" AND PART NUMBER "DD1" ARE MARKED AS INDICATED.
3. LAND MARK BOTH SIDES OF P.C.B. HOLE IS THROUGH HOLE PLATED.
4. PLEASE NO PATTERNING IN SLANT AREA.

注1. SMT公差部のプラス、マイナスの方向を示す。端子寸法は "$0^{+0.05}_{-0.1}$" であり、公差内におけるバラつき(1コネクタ内のMAX値とMIN値の差)は0.1以下とする。
2. 図示の位置に社標 "JAE" 及び品名 "DD1" を表示する。
3. ランドは基板の両側に設けること。また、スルーホールの穴はスルーホールメッキであること。
4. 図に示す範囲(斜線部 コネクタ下部)をパターン禁止領域とする。

△3 NOTE5. PRODUCTION LOT NUMBER IS MARKED ON THE TOP OF SHELL.
注5.図示の位置にロットNo.を表示する。
(EX.) 6301
- 生産日 DAY(01〜31)
- 生産月 MONTH(1〜9, Oct:O, Nov:X, Dec:Y)
- 生産年(西暦下1桁) YEAR(LAST DIGIT ONLY)

符号 NO.	名称 DESCRIPTION	個数 QTY.	材料 MATERIAL	仕上 FINISH	備考 REMARKS
3	SHELL	1	STAINLESS STEEL	TIN OVER NICKEL	—
2	INSULATOR	1	9T NYLON	(BLACK)	UL94V−0
1	CONTACT	30	COPPER ALLOY	CONTACT AREA:GOLD OVER NICKEL SMT AREA:GOLD FLASH OVER NICKEL	GOLD:0.1μm MIN GOLD FLASH:0.03−0.1μm

仕様番(SPECIFICATION) JACS-3285	第1版(ORIGINAL DATE) 23.Jan.2006	尺度(SCALE) 5:1	シリーズ(SERIES) DD1
一般公差(GENERAL TOLERANCE) 寸法(DIMENSION): . ±, .X ±, .XX ±, .XXX ± / 角度(ANGLES): X° ±, X°X' ±	製図 DR. — / 担当 CHK. Y.UMEMURA / 査閲 APPD. — / 承認 APPD. G.HAGA	名称(TITLE) DD1R030JA7	日本航空電子工業株式会社 JAPAN AVIATION ELECTRONICS INDUSTRY, LTD.
		質量(MASS)	図面番号(DRAWING NO.) SJ106061 / 版数(REV.) 2 / SIZE A2

JAE-CONNECTOR.COM
Reference Only

JAE CONNECTOR DIV. PROPRIETARY.
COPYRIGHT (C) 2006, JAPAN AVIATION ELECTRONICS INDUSTRY, LTD.

DOF-0-213F(05.08)